COLLEZIONE | COLLECTIONS

tilt

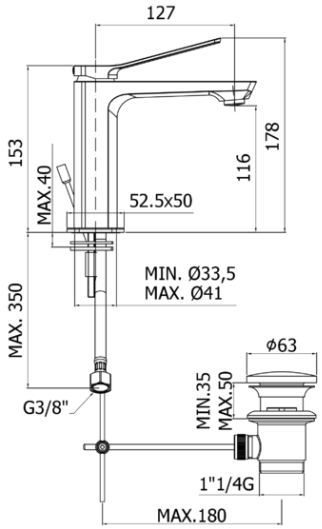

DESCRIZIONE | DESCRIPTION

- Miscelatore lavabo completo di:
- aeratore M24x1
- set 2 flessibili inox 3/8"G

- Wash basin mixer complete with:
- aerator M24x1
- set of 2 stainless steel hoses 3/8"G

FINITURE | FINISHES

TI 075..
CR - Cromo | Chrome
BO - Bianco opaco | Matt white
NO - Nero opaco | Matt black
ST - Steel looking | Steel looking finish
TI 071..
CR - Cromo | Chrome
BO - Bianco opaco | Matt white
NO - Nero opaco | Matt black
ST - Steel looking | Steel looking finish
TI 071K..
CR - Cromo | Chrome

ARTICOLO | ARTICLE

TI 075..
- con scarico automatico 1"1/4G
- with 1"1/4G pop up waste

TI 071..
- senza scarico
- without pop up waste

TI 071K..
- con scarico Clic-Clac 1"1/4G
- with 1"1/4G Clic-Clac press top waste

RAPPORTO PROVA PORTATA | FLOW RATE REPORT

		Pressione / Pressure (bar)									
	Uscita outlet	0,5	1	1.5	2	2.5	3	3.5	4	4.5	5
Portata / Flow rate (l / min)		3.6	5.13	6.34	7.38	8.25	9	9.79	10.49	11.16	11.74

DOCUMENTI TECNICI | TECHNICAL DOCUMENTS

DIAGRAMMA PORTATA 1

ISTRUZIONI INSTALLAZIONE

ESPLOSO RICAMBI **TI 075**

ESPLOSO RICAMBI **TI 071**

ESPLOSO RICAMBI **TI 071K**